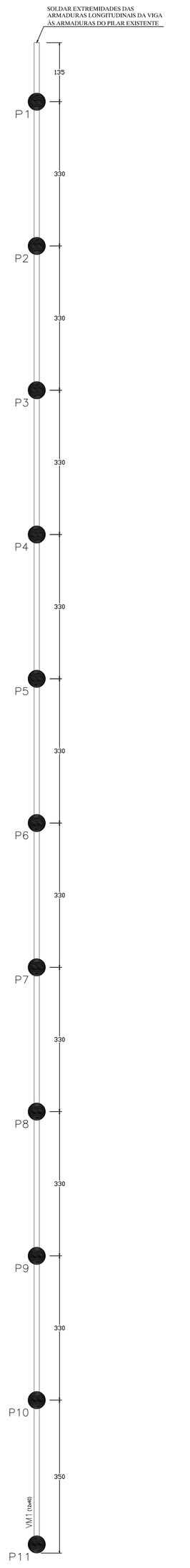

PLANTA DE FORMAS DA VIGA INTERMEDIÁRIA (COTA +3,20m)

ESC.: 1:50

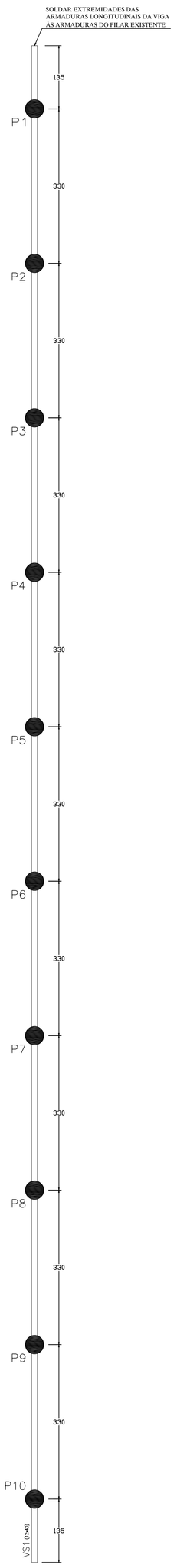

PLANTA DE FORMAS DA VIGA SUPERIOR (COTA +6,15m)

ESC.: 1:50

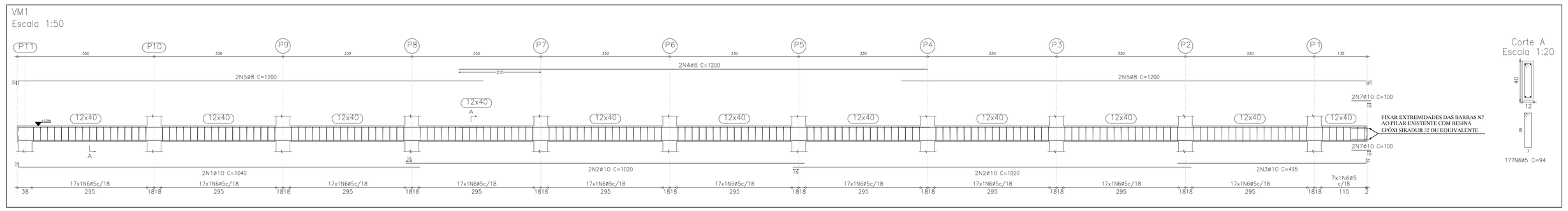

DETALHAMENTO DA VIGA INTERMEDIÁRIA
ESC.: INDICADA

Quantitativos totais da viga intermediária sem majoração				
Formas	Concreto Fck 25MPa	Aço CA-60 Ø5mm	Aço CA-50 Ø8mm	Aço CA-50 Ø10mm
31,79 m³	1,66 m³	26,1 kg	28,3 kg	47,4 kg

Elemento	Pos.	Diam.	Q.	Dob. (cm)	Reta (cm)	Dob. (cm)	Comp. (cm)	Total (cm)	CA-50-A (kg)	CA-60-B (kg)
VM1	1	ø10	2	12	1028		1040	2080	13.1	
	2	ø10	4		1020		1020	4080	25.6	
	3	ø10	2		483	12	495	990	6.2	
	4	ø8	2		1200		1200	2400	9.5	
	5	ø8	4	10	1190		1200	4800	18.8	
	6	ø5	177				94	16638		26.1
	7	ø10	4		100		100	400	2.5	
								Total:	75.7	26.1
								ø5:	0.0	26.1
								ø8:	28.3	0.0
								ø10:	47.4	0.0
								Total:	75.7	26.1

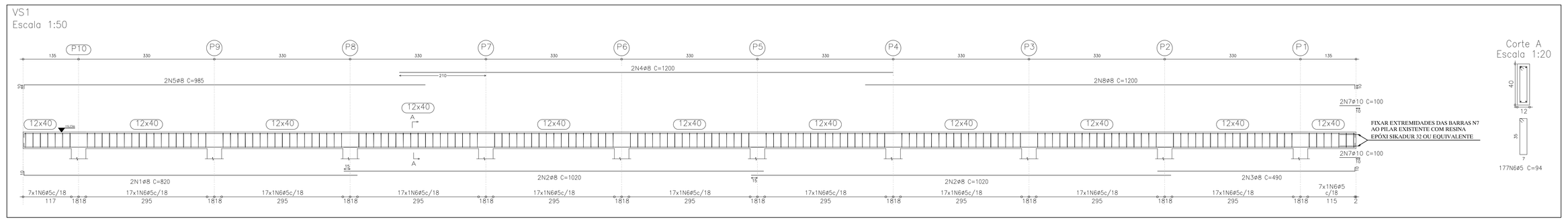

Quantitativos totais da viga superior sem majoração				
Formas	Concreto Fck 25MPa	Aço CA-60 Ø5mm	Aço CA-50 Ø8mm	Aço CA-50 Ø10mm
29,80 m³	1,56 m³	24,3 kg	53,0 kg	2,5 kg

Elemento	Pos.	Diam.	Q.	Dob. (cm)	Reta (cm)	Dob. (cm)	Comp. (cm)	Total (cm)	CA-50-A (kg)	CA-60-B (kg)
VS1	1	ø8	2	10	810		820	1640	6.5	
	2	ø8	4		1020		1020	4080	16.0	
	3	ø8	2		480	10	490	980	3.8	
	4	ø8	2		1200		1200	2400	9.5	
	5	ø8	2	10	975		985	1970	7.8	
	6	ø5	167				94	15792		24.3
	7	ø10	4		100		100	400	2.5	
	8	ø8	2	10	1190		1200	2400	9.4	
								Total:	55.5	24.3
								ø5:	0.0	24.3
								ø8:	53.0	0.0
								ø10:	2.5	0.0
								Total:	55.5	24.3

NOTAS:

- Cotas em cm, exceto quando indicado de outra forma;
- Cotas e níveis em relação ao piso acabado;
- Concreto utilizado na estrutura: Fck = 25MPa (28 dias);
- Slump do concreto da estrutura: 120 +- 20 mm;
- Tempo mínimo de cura do concreto para aplicação de cargas na estrutura e na fundação: 7 dias;
- Tempo mínimo de cura do concreto para retirada dos escoramentos (quando aplicável): 28 dias;
- O cobrimento mínimo para armaduras nas VIGAS e PILARES deverá ser igual a 2,5 cm;
- É OBRIGATÓRIO o uso de espaçadores com qualidade e em quantidade suficientes para garantir que os cobrimentos especificados em projeto sejam respeitados;

No dimensionamento estrutural foi considerada apenas a atuação da carga permanente referente ao fechamento dos vãos da estrutura com alvenaria de vedação em bloco de concreto vazado (Classe C - ABNT NBR 6136) com espessura de 11,5 cm revestido com argamassa com 2 cm de espessura em cada face, totalizando um carregamento de 2,1 kN/m², conforme valores referenciais da Tabela 2 da ABNT NBR 6120:2019;

- A aplicação de cargas não previstas no dimensionamento estrutural deverá ser previamente autorizada pelo Projetista;
- O Projetista deverá ser consultado antes de qualquer alteração nas especificações deste projeto.

N°	DISCRIMINAÇÃO DAS REVISÕES	DATA	APROVAÇÃO
00	Emissão inicial	30/06/2022	TAD
01	Revisão geral conforme reunião de alinhamento realizada em 01/07/2022	03/07/2022	TAD
02	Adequação da viga VB2 e da armadura dos pilares	19/07/2022	TAD

Departamento Penitenciário Nacional - DEPEN
Setor Comercial Norte, Q 3, Edifício Victória, Asa Norte, Brasília - DF
Tel.: (61) 2025-3037 / E-mail: depen@mj.gov.br

Obra

Penitenciária Federal de Catanduvas - PFCAT
Penitenciária de Segurança Máxima
Rodovia BR-471, km 15, Gleba Rural, Catanduvas - PR

Responsável Técnico pelo Projeto: Thalles Abrão Doehler, CREA 15302/D-GO

Proprietário:

Projeto: Projeto Estrutural

Conteúdo:
- Planta de formas e detalhamento da viga intermediária
- Planta de formas e detalhamento da viga superior
- Tabelas de armaduras
- Listas de materiais e serviços

Folha 3/3

Cód. | Rev./Cód.

Data: Julho/2022 | Escala: Indicada | Conferência: CGMEAP | Prancha: A0