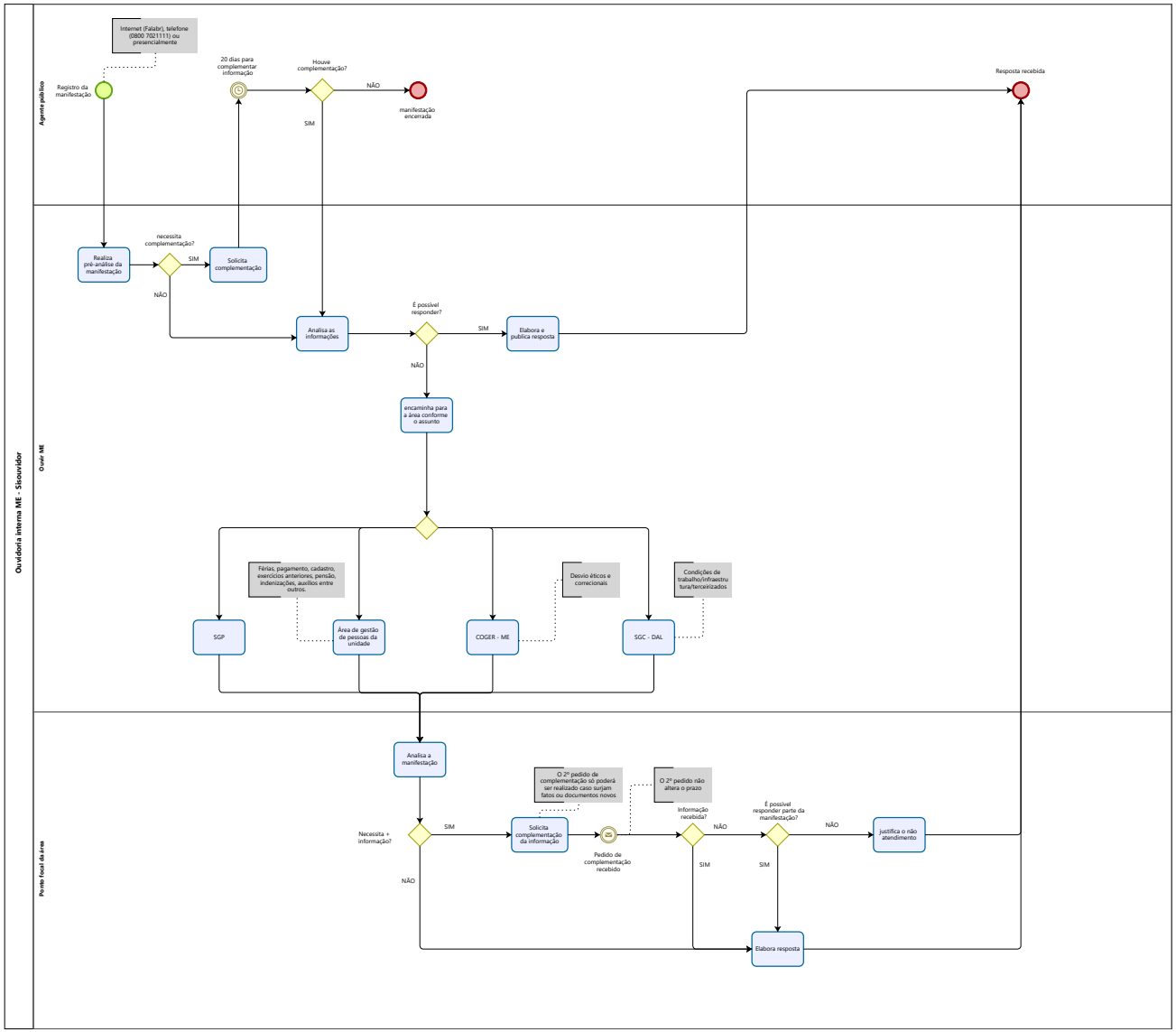
Ouvidoria Interna ME - Sisouvidor
Agente público
Ouvir ME
Ponto focal da area
Internet (Falabr), telefone (0800 7021111) ou presencialmente
Registro da manifestação
20 dias para complementar informação
Houve complementação?
NÃO
SIM
manifestação encerrada
Resposta recebida
Realiza pré-análise da manifestação
necessita complementação?
SIM
NÃO
Solicita complementação
Analisa as informações
É possível responder?
SIM
NÃO
Elabora e publica resposta
encaminha para a área conforme o assunto
Férias, pagamento, cadastro, exercícios anteriores, pensão, indenizações, auxílios entre outros.
Desvio éticos e comcionais
Condições de trabalho/infraestrutura/terceirizados
SGP
Área de gestão de pessoas da unidade
COGER - ME
SGC - DAL
Analisa a manifestação
Necessita + informação?
SIM
NÃO
O 2º pedido de complementação só poderá ser realizado caso surjam fatos ou documentos novos
Solicita complementação da informação
Pedido de complementação recebido
O 2º pedido não altera o prazo
Informação recebida?
NÃO
SIM
É possível responder parte da manifestação?
NÃO
SIM
justifica o não atendimento
Elabora resposta