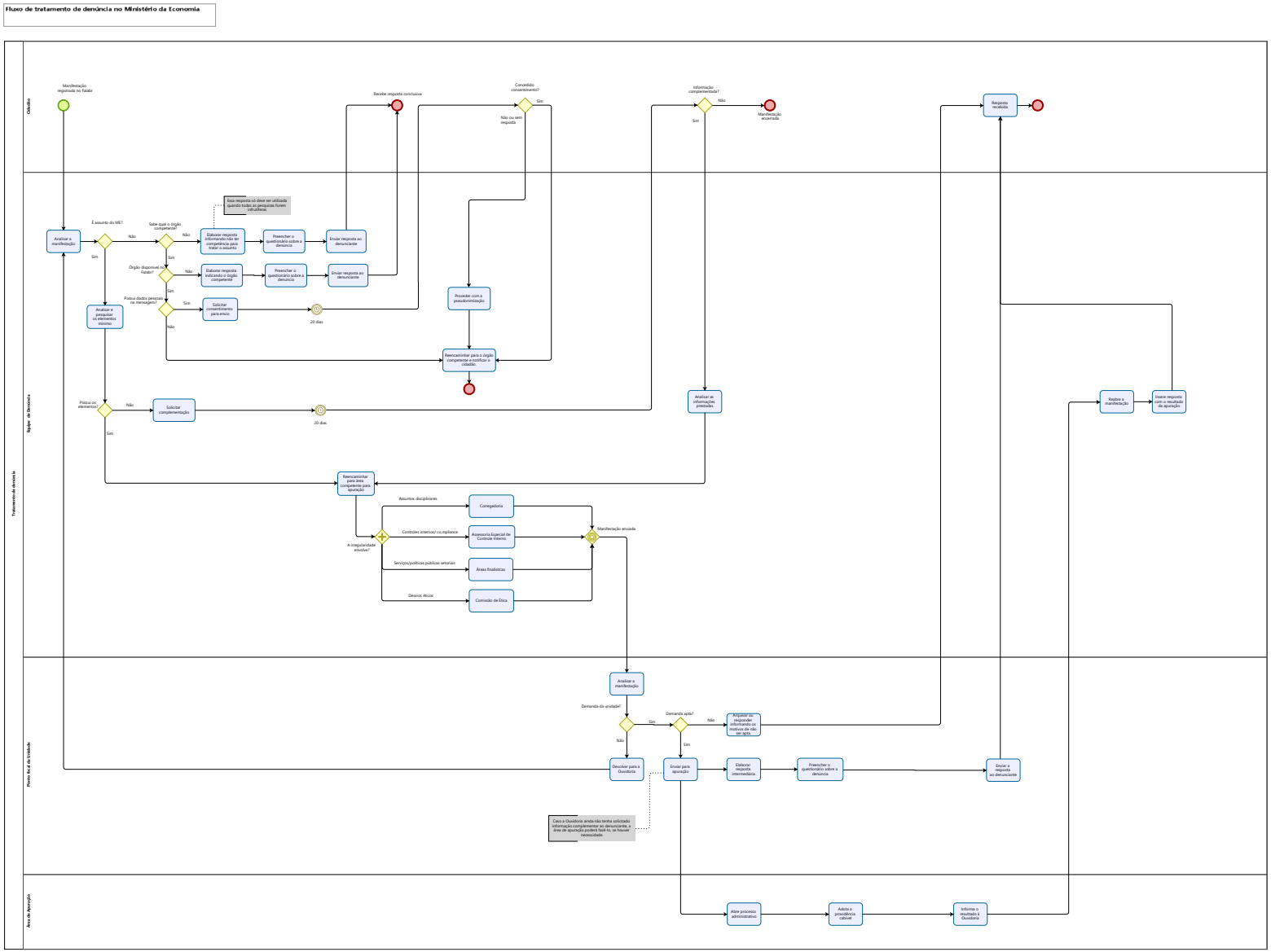
Fluxo de tratamento de denúncia no Ministério da Economia
Tratamento de denúncia
Cidadão
Manifestação registrada no Fala.br
Recebe resposta conclusiva
Concordão consentimento?
Sim
Não ou sem resposta
Informação complementada?
Não
Manifestação encerrada
Sim
Resposta recebida
Órgão - Ouvidoria
Analisar a manifestação
É assunto do ME?
Não
Sim
Sabe qual o órgão competente?
Não
Sim
Elaborar resposta indicando a competência para tratar o assunto
Esta resposta só deve ser utilizada quando todas as pesquisas forem infrutíferas
Preencher o questionário sobre a denúncia
Enviar resposta ao denunciante
Órgão disponível no Fala.br?
Não
Sim
Elaborar resposta indicando o órgão competente
Preencher o questionário sobre a denúncia
Enviar resposta ao denunciante
Possui dados pessoais na mensagem?
Sim
Não
Solicitar consentimento para envio
20 dias
Analisar e pesquisar os elementos mínimos
Procedar com a pseudonimização
Reencaminhar para o órgão competente e notificar o cidadão
Possui os elementos
Não
Sim
Solicitar complementação
20 dias
Analisar as informações prestadas
Realizar a manifestação
Inserir resposta com o resultado da apuração
Reencaminhar para área competente para apuração
A irregularidade envolve?
Assuntos disciplinares
Corregedoria
Controles internos/ co.mpliance
Assessoria Especial de Controle Interno
Serviços/políticas públicas setoriais
Áreas finalísticas
Desvios éticos
Comissão de Ética
Manifestação enviada
Ponto focal da Unidade
Analisar a manifestação
Demanda da unidade?
Sim
Não
Demanda apta?
Não
Sim
Adiparar de responder informando os motivos de não ser apta
Devolver para a Ouvidoria
Enviar para apuração
Elaborar resposta intermediária
Preencher o questionário sobre a denúncia
Enviar a resposta ao denunciante
Caso a Ouvidoria ainda não tenha solicitado informação complementar ao denunciante, a área de apuração deverá fazê-lo, se houver necessidade
Área de Apuração
Abre processo administrativo
Adota a providência cabível
Informa o resultado à Ouvidoria
Powered by bizagi Modeler